NW20.B.361&.0UJA&&.JEF&&.021DF.0074/12.121074

Беляева О. А.

Метрологический контроль

Подп. и дата

Инв. № дубл.

Взам. инв. №

Подп. и дата

Инв. № подл. 12-121

25 (√)

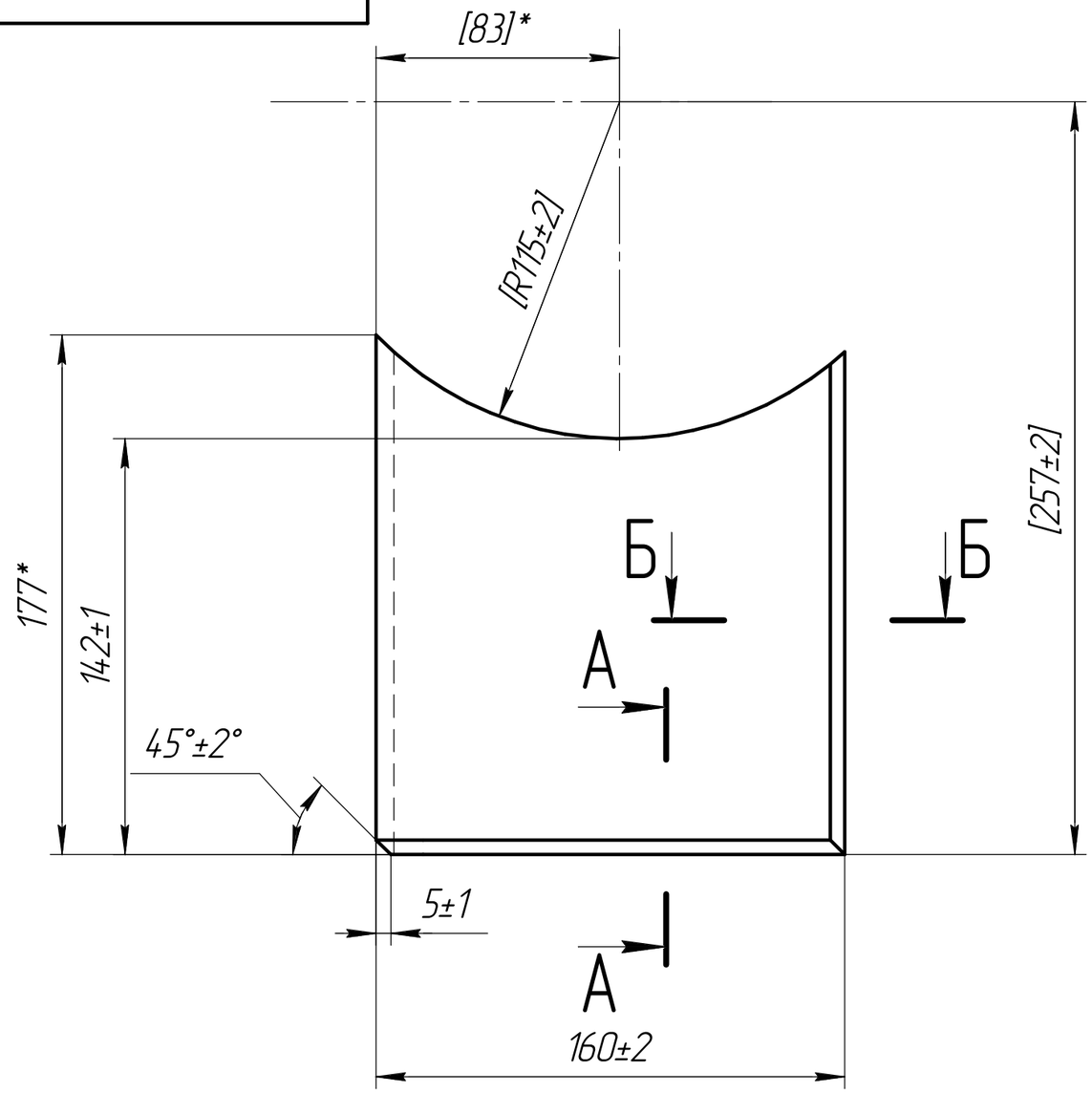

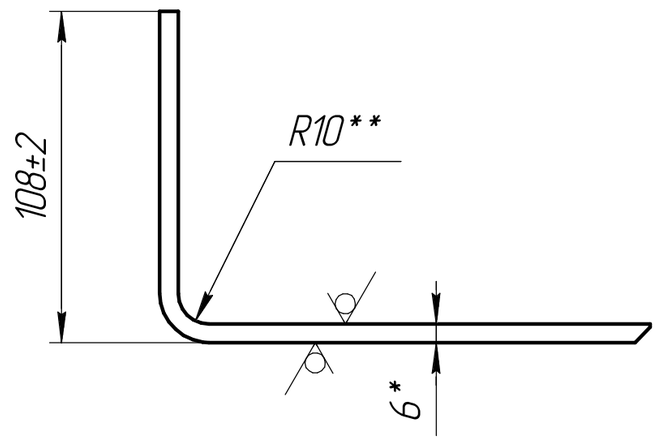

А–А (1:1)

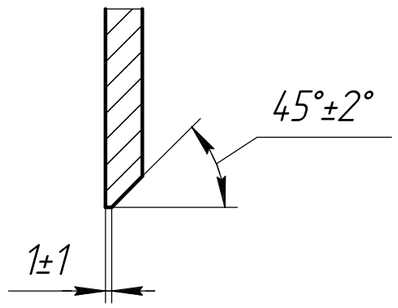

Б–Б (1:1)

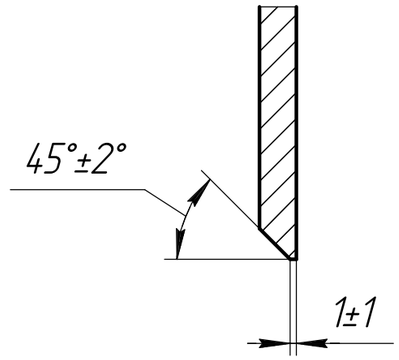

ДЛЯ АЭС

1. *Размеры для справок.
2. **Размер обеспеч. инструментом.
3. Обработку по размерам в квадратных скобках выполнить в сборе.
4. Требования к материалу по NW20.B.361&.0UJA&.JEF&&.021.YS.0002/12.121.000 ТБ1.
5. Остальные технические требования и маркировка по NW20.D.361.1.0UJA&&.JEF&&.021.MD.1001/12.121.000.

Изм.	Лист	№ докум.	Подп.	Дата	NW20.B.361&.0UJA&&.JEF&&.021.DF.0074/12.121.074		
Разраб.		Виноградов		01.13 г	Уголок	Лит.	Масса: 2,00 / Масштаб: 1:2
Пров.		Федоров		01.13 г		Лист	Листов 1
Т.контр.		Субботина		01.13 г			
Нач. ОГК		Неупокоева		01.13 г	Лист Б-ПН-6 ГОСТ 19903-74 / Ст3сп3-св ГОСТ 14637-89	ООО "СТЭП"	
Н.контр.		Федоров		01.13 г			
Утв.		Шабан		01.13 г			

Копировал

Формат А3